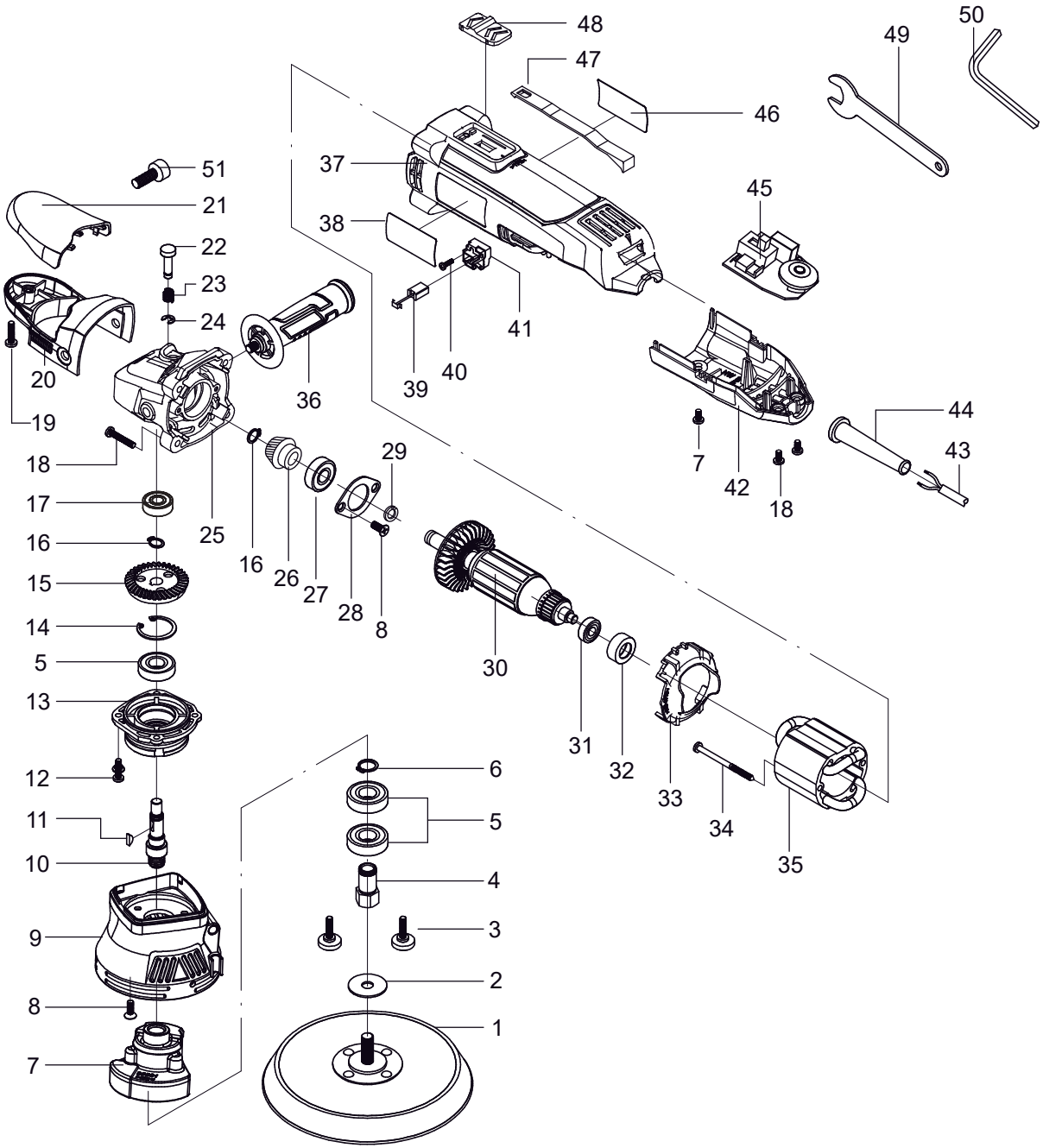

STATUS® POWER TOOLS	**Полировальная машина**	**XPA9-125CE**
Действительно с 10.12.2018		

Номер на схеме	Наименование детали	Код	Кол-во шт/изд	Номер на схеме	Наименование детали	Код	Кол-во шт/изд
001	Подошва	2339030011801	1				
002	Эпоксидная прокладка	2339030021401	1				
003	Винт	2339030031201	3				
004	Вал с шестигранником	2339030040601	1				
005	Подшипник 6001	2339030051001	3				
006	Стопорное кольцо вала	2339030061401	1				
007	Блок эксцентриковый	2339030070601	1				
008	Винт	2339030081201	6				
009	Защитный кожух	2339030090301	1				
010	Вал привода	2339030100601	1				
011	Шпонка	2339030111201	1				
012	Винт	2339030121201	4				
013	Крышка редуктора нижняя	2339030130301	1				
014	Стопорное кольцо шестерни	2339030141401	1				
015	Шестерня большая	2339030150601	1				
016	Стопорное кольцо вала	2339030161401	2				
017	Подшипник 686	2339030171001	1				
018	Винт	2339030181201	4				
019	Винт	2339030191201	3				
020	Защита корпуса редуктора	2339030200301	1				
021	Крышка защиты корпуса редуктора	2339030210301	1				
022	Фиксатор вала	2339030220601	1				
023	Пружина фиксатора вала	2339030231501	1				
024	Шайба фиксатора вала	2339030241201	1				
025	Корпус редуктора	2339030250301	1				
026	Шестерня малая	2339030260601	1				
027	Подшипник 6000-2RS	2339030271001	1				
028	Пластина подшипника прижимная	2339030281001	1				
029	Пружинное кольцо	2339030291401	1				
030	Ротор	2339030300101	1				
031	Подшипник 607-2RS	2339030311001	1				
032	Держатель подшипника 607-2RS	2339030321001	1				
033	Диафрагма	2339030330301	1				
034	Винт крепления статора	2339030341201	2				
035	Статор	2339030350201	1				
036	Рукоятка боковая	2339030361801	1				
037	Корпус двигателя	2339030370301	1				
038	Табличка маркировочная	2339030380301	1				
039	Щетка угольная	2339030390501	2				
040	Винт крепления щеткодержателя	2339030401201	2				
041	Щеткодержатель	2339030410501	2				
042	Нижняя крышка корпуса	2339030420301	1				
043	Кабель сетевой	2339030431101	1				
044	Трубка сетевого кабеля	2339030441101	1				
045	Регулятор скорости	2339030450401	1				
046	Табличка маркировочная	2339030460301	1				
047	Тяга выключателя	2339030470301	1				
048	Кнопка выключателя	2339030480301	1				
049	Ключ гаечный	2339030491801	1				
050	Ключ шестигранный	2339030501801	1				
051	Винт (внутренний шестигранник)	2339030511201	1				

STATUS® POWER TOOLS

Действительно с 10.12.2018

Полировальная машина

XPA9-125CE