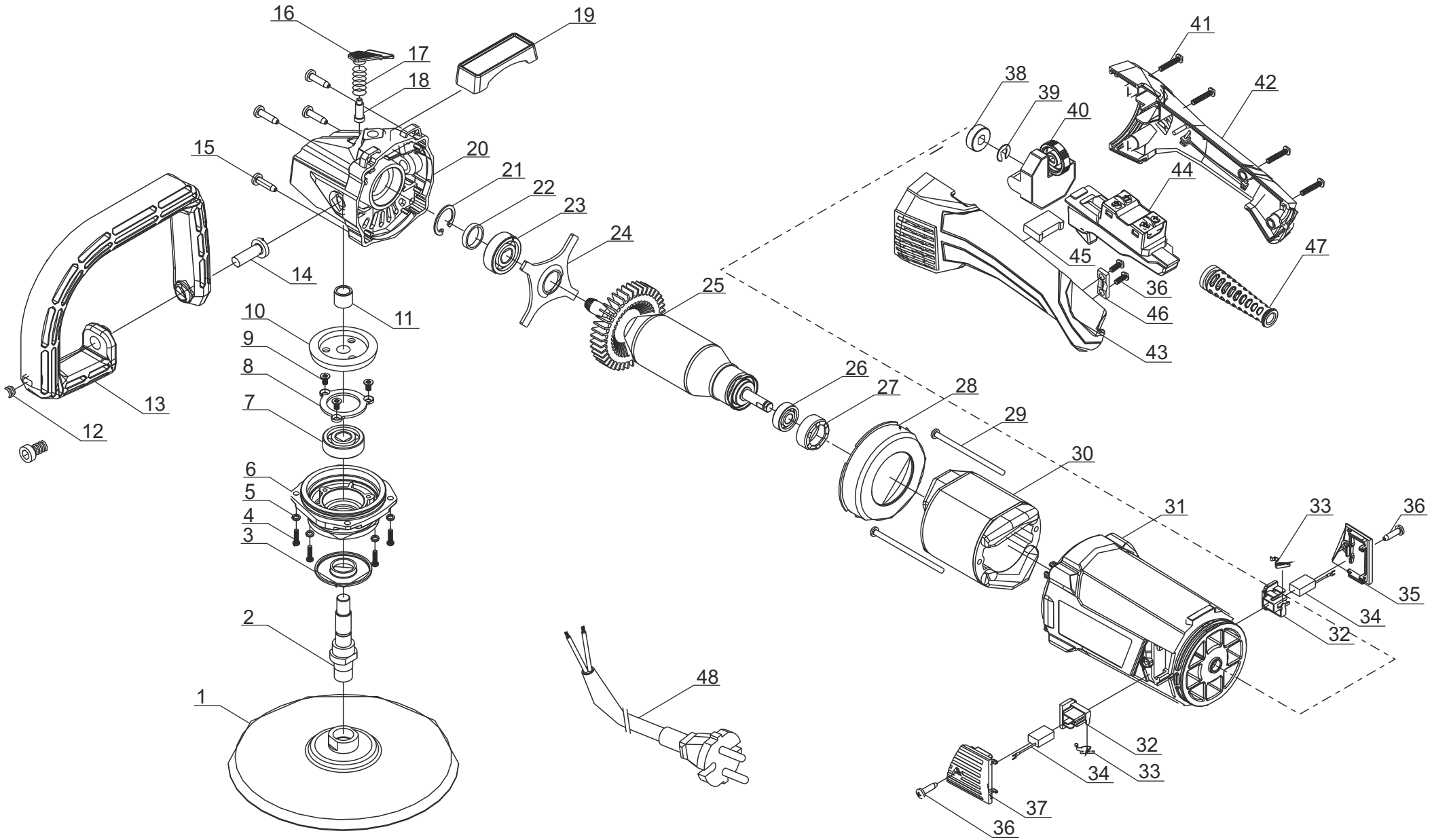

STATUS POWER TOOLS	Полировальная машина	PA180M
Действителен с 01.01.2011 г.		

Номер на схеме	Наименование детали	Код	Кол-во шт/изд
001	Полировальный диск	2339020011801	1
002	Шпиндель	2339020020601	1
003	Крышка пылезащитная	2339020030301	1
004	Винт M4x4	2339020041201	4
005	Шайба пружинная 4	2339020051201	4
006	Крышка редуктора	2339020060301	1
007	Подшипник 6201	2339020071001	1
008	Кольцо прижимное	2339020080301	1
009	Винт M4x10	2339020091201	3
010	Шестерня	2339020100601	1
011	Подшипник 1012	2339020111001	1
012	Болт M10x25	2339020121201	1
013	Рукоятка передняя	2339020130301	1
014	Болт M10x18	2339020141201	1
015	Винт ST5x30	2339020151201	4
016	Кнопка фиксатора шпинделя	2339020160301	1
017	Пружина	2339020171501	1
018	Фиксатор шпинделя	2339020181201	1
019	Табличка декоративная	2339020190301	1
020	Корпус редуктора	2339020200301	1
021	Кольцо стопорное	2339020211201	1
022	Кольцо уплотнительное	2339020220301	1
023	Подшипник 6201	2339020231001	1
024	Фланец подшипника	2339020241001	1
025	Якорь	2339020250101	1
026	Подшипник 608	2339020261001	1
027	Втулка подшипника	2339020271001	1
028	Диафрагма	2339020280301	1
029	Винт ST4x65	2339020291201	2
030	Статор	2339020300201	1
031	Корпус двигателя	2339020310301	1
032	Щеткодержатель	2339020320501	2
033	Пружина спиральная	2339020330501	2
034	Щетка угольная (2шт.)	2339020340501	2
035	Крышка щеточного узла (правая)	2339020350301	1
036	Винт ST4x12	2339020361201	4
037	Крышка щеточного узла (Левая)	2339020370301	1
038	Кольцо магнитное	2339020380301	1
039	Скоба	2339020391201	1
040	Блок электроники	2339020400401	1
041	Винт ST4x16	2339020411201	4
042	Рукоятка	2339020420301	1
043	Накладка рукоятки	2339020430301	1
044	Выключатель	2339020440401	1
045	Конденсатор	2339020450401	1
046	Пластина крепелния кабеля	2339020461101	1
047	Трубка кабеля защитная	2339020471101	1
048	Кабель силовой (2x1)	2339020481101	1

STATUS POWER TOOLS

Действителен с 01.01.2011 г.

Полировальная машина

PA180M