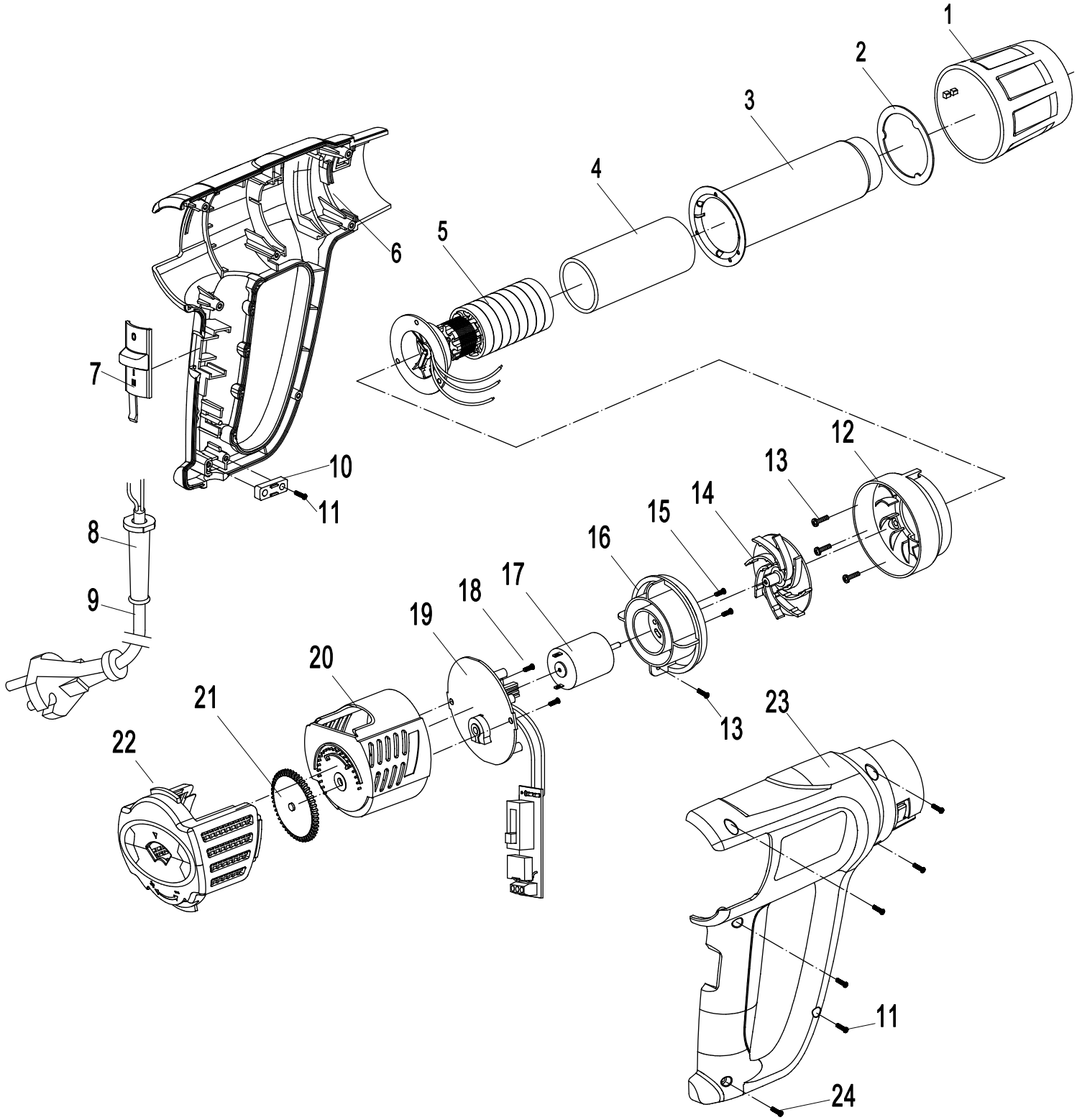

STATUS® POWER TOOLS	Термовоздуходувка	HAG3
Действительно с 01.08.2016		

Номер на схеме	Наименование детали	Код	Кол-во шт/изд
001	Кожух сопла	2907060010301	1
002	Кольцо прижимное	2907060020301	1
003	Сопло	2907060030301	1
004	Теплоизоляция	2907060041401	1
005	Нагревательный элемент	2907060051401	1
006	Накладка корпуса	2907060060301	1
007	Клавиша выключателя	2907060070301	1
008	Трубка кабеля защитная	2907060081101	1
009	Кабель сетевой (2*1,0 мм)	2907060091101	1
010	Пластина крепления кабеля	2907060101101	1
011	Винт ST2,9*16	2907060111201	6
012	Кронштейн сопла	2907060120301	1
013	Винт ST2,9x8-F	2907060131201	4
014	Крыльчатка	2907060140301	1
015	Винт M2,5x5	2907060151201	2
016	Щит промежуточный	2907060160301	1
017	Двигатель	2907060171301	1
018	Винт ST2,9x6.5	2907060181201	2
019	Блок электроники	2907060190401	1
020	Крышка блока электроники	2907060200301	1
021	Кольцо регулировки температуры	2907060210301	1
022	Крышка корпуса	2907060220301	1
023	Корпус	2907060230301	1
024	Винт ST2,9x19	2907060241201	1

STATUS® POWER TOOLS

Действительно с 01.08.2016

Термовоздуходувка

HAG3