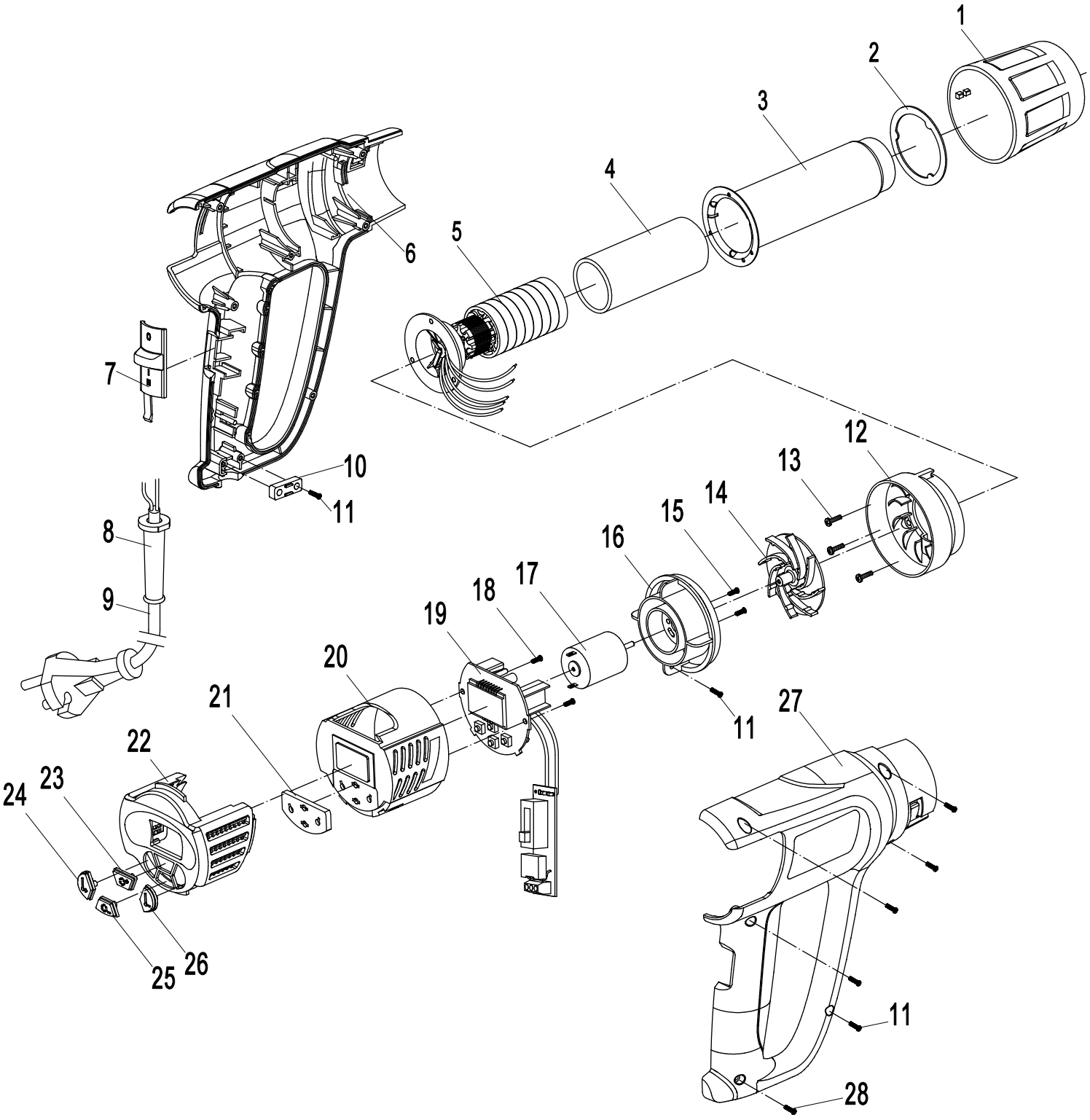

STATUS® POWER TOOLS	Термовоздуходувка	HAG3LCD
Действительно с 01.08.2016		

Номер на схеме	Наименование детали	Код	Кол-во шт/изд
001	Кожух сопла	2907070010301	1
002	Кольцо прижимное	2907070020301	1
003	Сопло	2907070030301	1
004	Теплоизоляция	2907070041401	1
005	Нагревательный элемент	2907070051401	1
006	Накладка корпуса	2907070060301	1
007	Клавиша выключателя	2907070070301	1
008	Трубка кабеля защитная	2907070081101	1
009	Кабель сетевой (2*1,0 мм)	2907070091101	1
010	Пластина крепления кабеля	2907070101101	1
011	Винт ST2,9*16	2907070111201	6
012	Кронштейн сопла	2907070120301	1
013	Винт ST2,9x8-F	2907070131201	4
014	Крыльчатка	2907070140301	1
015	Винт M2,5x5	2907070151201	2
016	Щит промежуточный	2907070160301	1
017	Двигатель	2907070171301	1
018	Винт ST2,9x6.5	2907070181201	2
019	Блок электроники	2907070190401	1
020	Крышка блока электроники	2907070200301	1
021	Контактная накладка	2907070210301	1
022	Крышка корпуса	2907070220301	1
023	Кнопка увеличения потока	2907070230301	1
024	Кнопка увеличения температуры	2907070240301	1
025	Кнопка уменьшения потока	2907070250301	1
026	Кнопка уменьшения температуры	2907070260301	1
027	Корпус	2907070270301	1
028	Винт ST2,9x19	2907070281201	1

STATUS® POWER TOOLS

Действительно с 01.08.2016

Термовоздуходувка

HAG3LCD