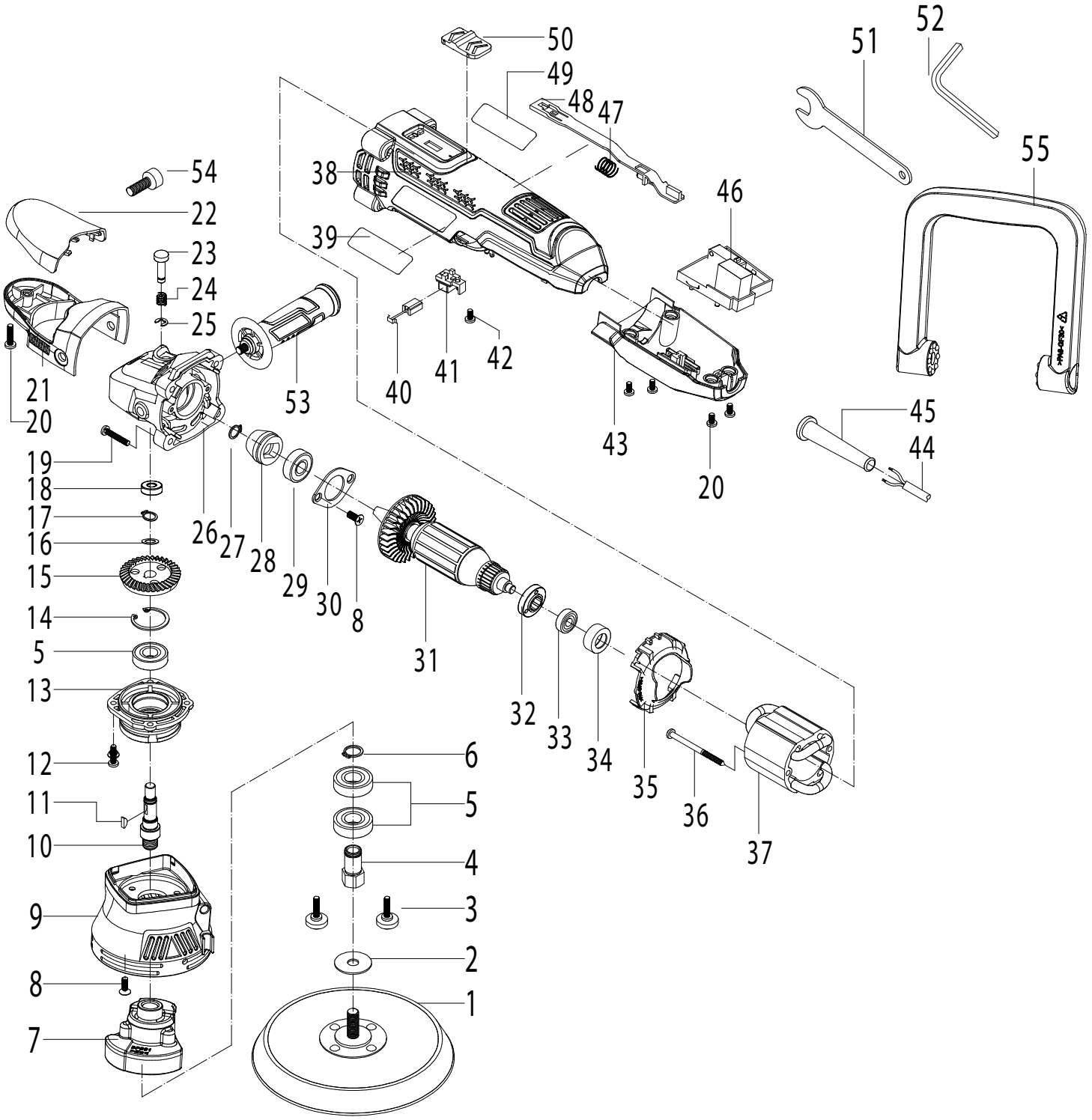

STATUS® POWER TOOLS	Машина полировальная	XPA9-125E (0 33 912 01)
Действительно с 01.01.2024		

Номер на схема	Наименование на детайла	Код	бр.
001	Опорный круг	2339120010301	1
002	Шайба	2339120021201	1
003	Винт	2339120031201	2
004	Ось	2339120040601	1
005	Подшипник 6001	2339120051001	3
006	Кольцо стопорное	2339120061201	1
007	Блок эксцентриковый	2339120070501	1
008	Винт	2339120081201	5
009	Защитный кожух	2339120090301	1
010	Шпиндель	2339120100601	1
011	Шпонка	2339120110601	1
012	Винт	2339120121201	4
013	Крышка корпуса редуктора	2339120131201	1
014	Кольцо стопорное	2339120141201	1
015	Шестерня большая	2339120150601	1
016	Шайба	2339120161201	1
017	Кольцо стопорное	2339120171201	1
018	Подшипник 696	2339120181001	1
019	Винт	2339120191201	4
020	Винт	2339120201201	5
021	Кожух	2339120210301	1
022	Накладка кожуха	2339120220301	1
023	Фиксатор шпинделя	2339120230301	1
024	Пружина фиксатора	2339120241501	1
025	Кольцо стопорное	2339120251201	1
026	Корпус редуктора	2339120260301	1
027	Кольцо стопорное	2339120271201	1
028	Шестерня коническая	2339120280601	1
029	Подшипник 6000	2339120291001	1
030	Пластина прижимная	2339120300301	1
031	Якорь	2339120310101	1
032	Кольцо магнитное	2339120320401	1
033	Подшипник 607	2339120331001	1
034	Втулка подшипника	2339120341401	1
035	Диафрагма	2339120350301	1
036	Винт	2339120361201	2
037	Статор	2339120370201	1
038	Корпус	2339120380301	1
039	Табличка декоративная	2339120390301	1
040	Щетка угольная	2339120400501	2
041	Щеткодержатель	2339120410501	2
042	Винт	2339120421201	2
043	Крышка корпуса	2339120430301	1
044	Кабель сетевой	2339120441101	1

Номер на схема	Наименование на детайла	Код	бр.
045	Трубка кабеля защитная	2339120451101	1
046	Блок регулировки скорости	2339120460401	1
047	Пружина	2339120471501	1
048	Тяга выключателя	2339120480301	1
049	Табличка маркировочная	2339120490301	1
050	Клавиша выключателя	2339120500301	1
051	Ключ рожковый	2339120511801	1
052	Ключ шестигранный	2339120521801	1
053	Рукоятка прямая	2339120531801	1
054	Болт	2339120541201	2
055	Рукоятка замкнутая	2339120551801	1